SPATIAL UP

cod. 822320 rev. 01/2019

Air Liquide HEALTHCARE

Air Liquide Medical Systems S.r.l.
Via dei Prati, 62 - 25073
Bovezzo (BS) ITALY
Tel. (+39) 030.201.59.11
Fax (+39) 030.2098329
www.device.airliquidehealthcare.com

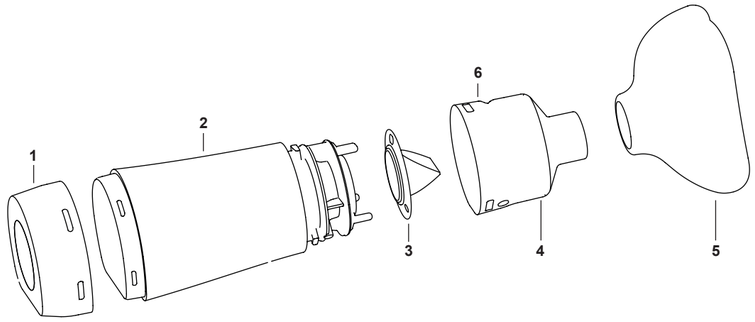

ITALIANO

⚠ Leggere attentamente le presenti istruzioni prima dell'uso e tenerle sempre a disposizione.

Destinazione d'uso: Il dispositivo è destinato a essere utilizzato da pazienti sotto il controllo di un medico. Spatial Up è una camera distanziatrice con valvola indicata per l'uso di inalatori di farmaci a dose controllata (MDI) e può essere utilizzato sia da bambini che adulti a casa o in ospedale.

中文

⚠ 使用前请仔细阅读说明，以便随时查阅。

用途：装置必须在医生监护下由患者使用。Spatial Up是含指示阀的间隔物（spacer chamber），用于可控剂量的药物吸入器（MDI），可以在家中或医院由儿童、成人使用。

हिन्दी

⚠ उनमोग से नहरे इन ननदेशों को ध्मान से नढ़ें औय उन्हें हाथ भें यखें।

उपयोग का उद्देश्म: इस डडवाइस का उद्देश्म डॉक्टय के नमवय ण भें योगगमों द्वाया उनमोग के लरए ककमा जाता है। स्नेशीमर अन एक वाल्व होलल्डगा कि/चेम्फय है जो भीटडय -डोस इनहेरसय (एमडीआई) के साथ उनमोग के लरए उनमकतु है, औय घय मा अस्नतार भें दोनों फच्चों औय वमस्कों द्वाया इसका उनमोग ककमा जा सकता है।

عربي

⚠ أرق هذه الإرشادات بعناية قبل الاستخدام، واحرص على إبقائها متاحة دائماً.

الاستخدام المقصود: الجهاز معد لاستخدام الأطفال والبالغين في البيت أو العيادة الطبية. إن Spatial Up هي غرفة فاصلة مزودة بصمام محدد الضغط يستخدم مع أجهزة استنشاق الأدوية التي تتم التحكم فيها عن طريق الجرعة (MDI)، ويمكن أن يستخدمها الأطفال والبالغون في المنزل أو في المستشفى.

ITALIANO

Grazie alla valvola di inspirazione ed espirazione, al design innovativo e al materiale antistatico, il dispositivo migliora la terapia effettuata con MDI.

L'applicazione dedicata rende piacevole la terapia per i bambini.

Il dispositivo è composto da:
un fondo (1) con apertura universale per l'inserimento dell'inalatore MDI,
camera distanziatrice (2)
valvola (3) di inspirazione ed espirazione
corpo superiore con boccaglio (4) e uscita dell'aria (6)
maschera (5), se prevista.
La maschera si collega direttamente sul boccaglio.
Spatial Up è disponibile nelle seguenti versioni:
- Infant: con maschera per bambini tra 0 e 2 anni
- child: con maschera per bambini tra 2 e 6 anni
- adult con maschera: per pazienti con più di 6 anni
- adult con boccaglio: per pazienti con più di 6 anni

⚠ **Avvertenze:**
- Seguire sempre le indicazioni del medico per quanto riguarda il tipo di farmaco da utilizzare e la posologia.
- Nel caso di dubbi sull'uso del prodotto consultare il medico o il farmacista.
- Non usare il prodotto nel caso vi sia un componente danneggiato o mancante
- Alcuni componenti per la loro dimensione ridotta potrebbero essere inghiottiti dai bambini. Non lasciare incustoditi questi componenti. E' sempre necessaria la presenza di un adulto.
- Il prodotto deve essere pulito come indicato nelle seguenti istruzioni prima del primo utilizzo e poi almeno una volta a settimana.
- Il dispositivo non è sterilizzabile in autoclave.
- I ripetuti cicli di disinfezione potrebbero alterare il colore o l'aspetto del dispositivo. Verificare sempre l'integrità del dispositivo prima dell'uso.
- Si consiglia di sostituire il dispositivo dopo un anno di utilizzo continuo.

Simboli

Fabbricante	Leggere attentamente le istruzioni per l'uso	Leggere attentamente le avvertenze	Limiti di temperatura	Limiti di pressione	Limiti di umidità relativa	Non è rilevata la presenza di lattice	Non è rilevata la presenza di ftalati	Smaltire adeguatamente	Marchio CE

ITALIANO

Aggiornamento caratteristiche tecniche
Al fine di migliorarne continuamente le prestazioni, la sicurezza e l'affidabilità, tutti i dispositivi medici prodotti da Air Liquide Medical Systems S.r.l. sono periodicamente soggetti a revisione ed a modifiche.
I manuali di istruzione vengono pertanto modificati per assicurare la loro costante coerenza con le caratteristiche dei dispositivi immessi sul mercato. Nel caso il manuale di istruzione che accompagna il presente dispositivo venisse smarrito, è possibile ottenere dal fabbricante una copia della versione corrispondente al dispositivo fornito citando i riferimenti riportati nell'etichetta dei dati tecnici.

Copyright
Tutte le informazioni contenute nel presente manuale non possono essere usate per scopi diversi da quelli originali. Questo manuale è di proprietà della Air Liquide Medical Systems S.r.l. e non può essere riprodotto, interamente o in parte, senza autorizzazione scritta da parte dell'azienda. Tutti i diritti sono riservati.

中文

依托吸入吸出阀、创新设计和抗静电材料，该装置改善了MDI的疗效。

专业应用让儿童在治疗中感到舒适。

装置构成如下：
一个含通用开口的底部（1），适于插入MDI吸入器。
间隔物（spacer chamber）（2）
吸入吸出阀（3）
含空气吸入口（4）和出口（6）的上部
选配的面罩（5）。
面罩直接连通吸入口。
Spatial Up可以有如下版本：
- 婴儿：含0-2岁儿童用的面罩
- 幼儿：含2-6岁儿童用的面罩
- 含面罩成人版：适合6岁以上的患者
- 含吸入口的成人版：适合6岁以上的患者

⚠ **警告：**
- 遵照关于使用药物、剂量的医嘱。
- 一旦对产品使用存疑，咨询医生或药剂师。
- 一旦成分有害或缺失，严禁使用产品
- 某些产品因为尺寸小，可能被儿童吞下严禁让此类元件出于无人看护中务必有一位成人在场监督使用。
- 产品必须按照以下说明进行清洁，而后才能首次应用，此后至少每周清洗一次。
- 装置不得在高压锅内杀菌。
- 重复杀菌循环可能会改变装置的色彩或外观。时常在使用前检查装置的完整性。
- 建议在连续使用一年后更新装置。

标志

制造商	使用前仔细阅读说明	仔细阅读警告	温度限值	压强限值	相对湿度限值	无法检测到乳胶存在	无法检测到邻苯二甲酸酯存在	妥善处置	CE标志

中文

技术特性更新
为了持续改善性能、安全和可靠性，一切由Air Liquide Medical Systems有限责任公司生产的医疗装置都要定期接受修正和更改。说明书同时也要修改，从而确保一直符合市面上的装置特性。一旦本装置随附的说明书丢失，可以从制造商处获得供应装置对应版本的复件，但是要说明技术数据标签上的参考值。

版权
本手册内的一切信息都不能用于原用途之外的目的。
本手册归属Air Liquide Medical Systems有限责任公司，不得在无公司书面授权的情况下完全或部分复制。保留一切权利。

हिन्दी

इनहेरेशन औय एक्सहेरेशन वाल्व के कायण, अलबनव डडजाइन औय एटीस्टाटटक साभग्री, डडवाइस एमडीआई के साथ ककए गए थेयेनी भें सधाय कयता है। भे सभस्नतय प्रमोग फच्चों के लरए गचककत्सा को सखदु फनाता है।

डडवाइस इस से फना है: एमडीआई इनहेरय के लरए सावबय ोलभक उद्घाटन के साथ एक फॉटभ (1) होललड्डगा चेम्फय (2)
इनहेरेशन औय एक्सहेरेशन वाल्व (3) भाउथनीस के साथ ऊनयी शयीय (4) औय वामु आउटरेट (6) भास्क (5), अगय हो तो। भास्क सीधे भाउथनीस से जड़ु होना चाहए।

स्नेशीमर अन ननम्न ससिकयणों भें उनयब ध है:
- लशशु: 0 से 2 सार के लशशओुं के लरए भास्क के साथ
- फच्चे: 2 से 6 सार के फच्चों के लरए भास्क के साथ
- भास्क के साथ वमस्क व्मलकत: 6 सार से अगधक उम्र के योगगमों के लरए
- भाउथनीस के साथ वमस्क व्मलकत: 6 सार से अगधक उम्र के योगगमों के लरए

⚠ **चेतावनी**
- इस्नेभाय ककए जाने वाये दवा के प्रकाय औय अनशलिसतु खयाकु के फाये भें हभेशा अनने डॉक्टय के ननदेशों का नानन कयें।
- अगय आनकको इस उत्नाद के उनमोग से सफिगिधत कोई सदिेह है, तो कृ तमा अनने डॉक्टय मा पाभायलससट से नयाभशय रें।
- मदद कोई अशि गभु मा'नतग्रस्त है तो उत्नाद का उनमोग न कयें
- कु छ अशि फहुत छोटे हैं औय फच्चों द्वाया ननगर लरमा जा सकता है। ऐसे अशिों को अननलस्थतु भत छोडडमे। एक वमस्क व्मलकत हय सभम उनलस्थत होना चाटहए।
- इस उत्नाद को नहरी फाय उनमोग कयने से नहरे, औय उसके फाद सप्ताह भें कभ से कभ एक फाय ननम्नलरखखत ननदेशों भें ननटदयष्ट अनसायु उत्नाद साप ककमा जाना चाटहए ।
- डडवाइस को एक ऑटोक्रेव भें स्टेयराइज नहीककमा जा सकता है।
- फाय-फाय कीटाणशोधनु चक्र डडवाइस का यगि मा चेहये को फदय सकता है। उनमोग से नहरे डडवाइस की फयकयाय लस्थनत को हभेशा जाचिें।
- एक वषय के रगाताय उनमोग फाद डडवाइस को प्रनतस्थानत कयने की सराह दी जाती है।

प्रतीक गचह्न

उत्नादक	उनमोग के लरए ननदेशों को धमान से नढ़ें	चेतावननमों को धमान से नढ़ें	तानभान सीभाएँ	दफाव सीभाएँ	आनेक्षक आद्रयता सीभाएँ	रैटेक्स की उनलस्थनत का नता नहीं चर नामा था	थॉरेटस की उनलस्थनत का नता नहीं चर नामा था	डडवाइस का सही ढगि से ननटान कयें	सीई गचह्नाकिन

हिन्दी

तकनीकी रवशेषताओं के लरए अद्मतन
ननष्नादन, सयु औय रवश्वसनीमता भें ननयतिय सधायु कयने के लरए, एमय लरलक्वड भेडडकर लससस्टम्स एसआययए द्वाया उत्नाटदत सबी गचकक्तत्सा उनकयणों का सभम-सभम नय सभी औय सधायु ककमा जाता है। इसलरए फाजाय भें रॉन्च ककए गए उनकयणों की रवशेषताओं के ननयतिय अननारनु सननलश्चतु कयने के लरए ऑनयेटटगा ननदेश भेनअु को सशिोगधत ककमा जाता है। मटद इस डडवाइस के साथ टदमा गमा ननदेश भेनअु खो गमा है, तो आननतयू ककए गए डडवाइस से सफिगिधत एक कोनी तकनीकी डटे ा रेफर नय टदखाए गए डटे ा को ननटदयषट कयके ननभायता से प्राप्त की जा सकती है।

कॉपीराइट
महा ननटहत सबी जानकायी भरू रून से इयादे के अयावा अन्म उद्देश्मों के लरए उनमोग नहीबी की जा सकती है।
इस भेनअु का स्वालभत्व एमय लरलक्वड भेडडकर लससस्टम्स एस.आय.एर है औय इसे एमय लरलक्वड भेडडकर लससस्टम्स एस.आय.एर की नवयू लरखखत अनभनतु के बफना नयी तयह से मा कु छ टहस्सों भें ननु : उत्ननन नहीककमा जा सकता है .. सवायगधकाय सयक्षत।

عربي

وبفضل صمام الشهيق والزفير، والتصميم المبتكر والمواد المضادة للكهرباء الساكنة، فإن هذا الجهاز يحسّن العلاج الذي يتم باستخدام الجرعة الخاضعة للتحكم (MDI).

صُمم الجهاز للأطفال ليجعل علاج الأطفال سهلاً.

نم زاهجلا نوكيتي:
قاعِ (1) بفتحة عامة لإدخال جهاز MDI،
غرفة (2) فاصلة
(3) صمام شهيق وزفير
(4) مفرج وهواء (6) الجزء العلوي بكمامة (5) مفصل
القناع (5)، إذا تم توفيره.
يتصل القناع مباشرة بكمامة الفم.

يتوفر Spatial Up في الإصدارات التالية:
- Infant: قناع للأطفال بين 0 سنوات
- child: قناع للأطفال بين 6 و 2 سنوات
- adult: قناع للمرضى فوق 6 سنوات
- adult: كمامة للمرضى فوق 6 سنوات

ت:اريذحت ⚠
- اتبع دائماً تعليمات الطبيب فيما يتعلق بنوع الدواء المراد استخدامه وجرعته.
- إذا رأى الشك بشأن استخدام الجهاز، استشر طبيبك أو الصيدلي.
- لا تستخدم المنتج إذا كان قد تلف أو مفقود أو مكون.
- بعض المكونات، بسبب صغر حجمها، يمكن أن يبتلعها الأطفال الأمر الذي قد يسبب اختناقهم. هذه مكونات دون رقابة. هناك حاجة دائمة لوجود الكبار.
- راشم وه ضيجب التنظيف المنتج كما يلي قبل الاستخدام الأول ثم مرة واحدة على الأقل في الأسبوع.
- لا يمكن تعقيم الجهاز في الأوتوكلاف.
- قد تؤدي دورات التطهير المتكررة إلى تغيير لون الجهاز أو مظهره. تحقق دائماً من سلامة الجهاز قبل استخدامه.
- يوصى باستبدال الجهاز بعد عام من الاستخدام المتواصل.

الرموز

الشركة المُصَنِّعة	اقرأ تعليمات الاستخدام	أرقاتحذيرات	درجة الحرارة	حدود الضغط	حدود الرطوبة النسبية	لم يتم الكشف عن وجود اللاتكس	لم يتم الكشف عن وجود الفثالات	تخلص من المنتج بشكل صحيح	علامة CE

عربي

الاستخدام الصحيح للتقنية
من أجل التحسين المستمر للأداء والسلامة والموثوقية، تخضع جميع الأجهزة الطبية المصنعة من قبل شركة "Air Liquide Medical Systems Srl" لمراجعة وتعديلات. ولذا فإنه يتم تعديل دليل التعليمات بما يضمن اتساقه مع الخصائص الأجهزة الموجودة في السوق. وفي حالة فقد دليل التعليمات المرفق مع الجهاز، يمكن الحصول على نسخة من الإصدار المطابق للجهاز الذي تم شراؤه من الشركة المُصنِّعة، بالرجوع إلى البيانات المتوفرة في ملصق الجهاز.

رشن قوقح
يمكن استخدام جميع المعلومات الواردة في الدليل الأصلي. اذه الدليل الأغراض أخرى غير تلك الأصلية. ويعتبر هذا الدليل كامل الشركة "Air Liquide Medical Systems Srl" والمؤلف الوحيد لإصدار، أي جزئياً أو كلياً، دون الحصول على إذن كتابي من الشركة. جميع الحقوق محفوظة.

SPATIAL UP

Air Liquide HEALTHCARE

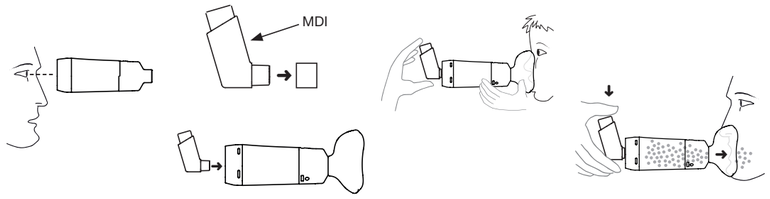

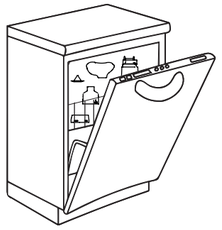

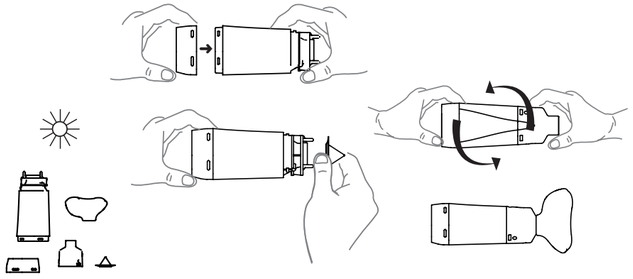

ITALIANO — ISTRUZIONI PER L'USO

Prima dell'utilizzo, esaminare con attenzione il prodotto verificando che sia assemblato correttamente e che non vi siano corpi estranei o componenti mancanti. Rimuovere ogni corpo estraneo prima dell'uso.	Leggere le istruzioni fornite con l'MDI. Rimuovere il coperchio dall'MDI. Introdurre l'MDI nel fondo.	Appoggiare il boccaglio tra le labbra oppure appoggiare la maschera sul viso in modo da ricoprire naso e bocca e assicurarsi che vi sia una completa aderenza tra la maschera e il viso.	Premere l'MDI e inalare attraverso la bocca, seguire le modalità di respirazione indicate dal medico, l'aria espirata uscirà dall'apertura (6) sul boccaglio.

中文 — 使用说明

在使用之前，仔细检查产品，确保组装正确，不存在异物或缺失元件。移除任何异物后再使用。	仔细阅读MDI的随附说明。移除MDI的盖子。将MDI导入底部。	将吸入口靠在嘴唇间，或者将面罩靠在面部，从而覆盖鼻子和嘴部，确保面罩完全依附在面部。	按下MDI，通过嘴巴吸入，执行医嘱的呼吸方式，吸出空气将从嘴部开口（6）出来。

हिन्दी — उपयोग के लरए ननदेश

उत्नमोग कयने से त्नहरे, ध्मान से उत्त्नाद की जाचि कयें कक मह सही ढगि से सकिलरत ककमा गमा है औय कोई र्वदेशी ननकाम मा कोई त्नयजु गामफ नहीं हैं। उत्नमोग कयने से त्नहरे ककसी बी र्वदेशी वस्तु को हटा दें।	एमडीआई के साथ टदए गए ननदेशों को त्नढ़ें। एमडीआई के कवय को हटा दें। एमडीआई को फॉटभ भें सलन्नरवष्ट कयें।	अत्नने होंठों के फीच भाउथत्नीस को यखें मा अत्नने चेहये त्नय भास्क रगा रें ताकक आत्नकी नाक औय भहुि को ढका जा सके औय सननलश्चतु कयें कक भास्क त्नयीू तयह से आत्नके चेहये त्नय दृढ यहे।	एमडीआई को दफाए औय अत्नने भहुि से श्वास रें, अत्नने डॉकटय दवाया सकि ननत श्वास परेकेकरमा का त्नारन कयें, ननेकारी गई हवा भाउथत्नीस त्नय उद्घाटन (6) से फाहय आएगी।

ITALIANO — PULIZIA E DISINFEZIONE

Rimuovere il fondo. Staccare la maschera dal boccaglio, ruotare il bocaglio e rimuovere la valvola	Pulizia: Immergere e lavare tutti i componenti con acqua tiepida e detergente neutro non abrasivo. Disinfezione: dopo la pulizia immergere i componenti in una soluzione disinfettante fredda (ad esempio una soluzione contenente sodio ipoclorito in concentrazione non superiore al 2%). Seguire le istruzioni del fabbricante della soluzione disinfettante, e assicurarsi che questa sia compatibile con i materiali del dispositivo. Sciacquare accuratamente con acqua pulita.	Il dispositivo può essere lavato in lavastoviglie con un detergente apposito a temperature non superiori a 70°C, posizionandolo nella parte alta della lavastoviglie. È possibile disinfettare i componenti facendoli bollire in acqua per un tempo massimo di 10 minuti: i componenti non devono trovarsi a contatto diretto con il fondo della pentola. È possibile disinfettare i componenti utilizzando uno sterilizzatore a vapore.	Lasciare asciugare all'aria. Non utilizzare panni asciutti per asciugare le parti del dispositivo.	Assicurarsi che i pezzi siano perfettamente asciutti prima di riassemblarli. Agganciare il fondo al corpo. Posizionare la valvola sulla camera infilando i 3 pernetti nei fori corrispondenti.	Infilare il boccaglio sul corpo e farlo ruotare in modo da allineare la parte piatta. Montare la maschera sul boccaglio, se presente. La parte alta della maschera (che corrisponde al naso) deve essere allineata con la scritta.

中文 — 清洁和消毒

移除底部。从吸入口取下面罩，转动吸入口，移除阀	清洁：用温水和无腐蚀的中性洗涤剂浸泡和水洗元件。消毒：在清洁后，将元件浸泡在冷消毒液内（比如含2%以下次氯酸钠的溶液）。执行消毒剂厂家的说明，确保和装置材料的兼容。用清水准确清洗。	装置可以放在洗碗机内，温度不超过70℃，用洗涤剂来清洗，要置于洗碗机的上部。可以消毒元件 元件可在水中煮至多10分钟，不能直接接触锅底。可以消毒元件 但是要采用蒸汽消毒器。	让其在空气内变干。严禁使用湿抹布来弄干装置的部件。	确保工件都在重新组装前完全干燥。将底部挂在外壳上。将阀置于间隔物上，将3根插针插在对应孔眼内。	将吸入口放在机身内，让其转动并对其平坦部分。将选配面罩安装在吸入口上。面罩上部（对应鼻子）必须和文字对齐。

हिन्दी — सफाई औय कीटाणशोधनु

फॉटभ को हटा दें। भाउथत्नीस से भास्क को अरग कयें, भाउथत्नीस को टनय कयें औय वाल्व को हटा दें	सपाई: गभय त्नानी औय न्मट्रयू गैय-घषणय क्रीनय के साथ सबी अशा िं को लबगोए औय धो रें। कीटाणशोधनु : सपाई के फाद, एक कीटाणनाशकु सभाधान (उदाहयण: ऐसा सभाधान लजसभे 2% से अगधक सोडडमभ हाइत्नोक्रोयाइट मकतु न हो) भें अशों को लबगो दें । कीटाणनाशकु सभाधान के ननभायता के ननदेशों का त्नारन कयें, औय सननलश्चतु कयें कक मह डडवाइस की साभग्री के साथ सगित है। साप त्नानी के साथ अच्छी तयह से धो रें।	डडवाइस डडशवॉशय भें 70° सेलल्समस से कभ तात्नभान त्नय एक र्वशेष डडटजेंट के साथ धोमा जा सकता है, इसे डडशवॉशय के शीषय त्नय यखके । डडवाइस के टहस्सों का कीटाणशोधनु कय सकते हैं उन्हें 10 लभनट तक त्नानी भें उफरते दवाया: टहस्सों को फतनय के ननम्न बाग से सीधे सत्नकय भें नहीं होना चाटहए। डडवाइस के टहस्सों का कीटाणशोधनु कय सकते हैं एक स्टीभ स्टेरयराइजय का उत्नमोग कय।	डडवाइस डडशवॉशय भें 70° सेलल्समस से कभ तात्नभान त्नय एक र्वशेष डडटजेंट के साथ धोमा जा सकता है, इसे डडशवॉशय के शीषय त्नय यखके । डडवाइस के टहस्सों का कीटाणशोधनु कय सकते हैं उन्हें 10 लभनट तक त्नानी भें उफरते दवाया: टहस्सों को फतनय के ननम्न बाग से सीधे सत्नकय भें नहीं होना चाटहए। डडवाइस के टहस्सों का कीटाणशोधनु कय सकते हैं एक स्टीभ स्टेरयराइजय का उत्नमोग कय।	हवा भें सखनू देकय । डडवाइस के टहस्सों को सखान्नू के लरए सखू कन्नडे का प्रमोग न कयें।	डडवाइस को कपय से सलम्भलरत कयने से त्नहरे सननलश्चतु कयें कक अशि सखू हैं। डडवाइस के शयीय के साथ फॉटभ को रगा दें। 3 स्त्नों को उनके छेद भें थ्रेड कयके चेम्फय के वाल्व को चारू कयें।	शयीय त्नय भाउथत्नीस सलन्नरवष्ट कयें औय इसे सभतर त्नाश्वय को सयिखखत कयने के लरए चारू कयें। भाउथत्नीस त्नय भास्क को सलम्भलरत कयें, मटद कोई हो। भास्क (जो नाक से भेरे खाता हो) का ऊत्नयी टहस्सा वडडगा के साथ सयिखखत ककमा जाना चाटहए।

عربي — التعليمات الاستخدام

قبل الاستخدام، افحص المنتج بعناية للتأكد من أن تم تجميعه بشكل صحيح، وأن لا توجد أجسام غريبة أو مكونات مفقودة. قم بإزالة أي أجسام غريبة قبل الاستخدام.	اقرأ التعليمات المقدمة مع MDI. قم بإزالة الغطاء من MDI. قم بإدخال MDI في القاعدة.	ضع شفاه الفم بين شفتيك أو ضع القناع على وجهك لتغطية الأنف والفم، وتأكد من وجود التصاق كامل بين القناع والوجه.	اضغط على MDI، واتبع طرق التنفس التي أشار إليها الطبيب، سيخرج الهواء من الفتحة (6) على شفاه الفم.		

عربي — التنظيف والتطهير

أزل الغطاء. أزل القناع من شفاه الفم. قم بتدوير شفاه الفم، وأزل الصمام	التنظيف: اغمر وغسل جميع المكونات بماء فاتر ومنظف مهيج غير جارح. التطهير: بعد التنظيف، اغمر المكونات في محلول مطهر بارد (على سبيل المثال محلول يحتوي على هيبوكلوريت الصوديوم بتركيز لا يزيد عن 2%). اتبع تعليمات المشرفة المصنعة لمحلول المطهر، وتأكد من توافقه مع مواد الجهاز. اشطف جيدا بالماء النظيف.	70 درجة مئوية، ويوضع في الجزء العلوي من غسالة الصحون. يمكن تطهير المكونات بالغلي في الماء لمدة 10 دقائق حد أقصى: يجب ألا تكون المكونات في تلامس مباشر مع قاع الإناء. يمكن تطهير المكونات باستخدام معقم بالبخار.	اتركه يجف بالهواء. لا تستخدم الأقمشة الجافة لتجفيف أجزاء الجهاز.	تأكد من أن القطع جافة تمامًا قبل إعادة تجميعها. اربط القاعدة بالجسم. ضع الصمام على الغرفة المتصلة عن طريق إدخال الـ 3 دبابيس في الثقوب المقابلة.	احرص على محاذاة الفم على جسم الجهاز، وحركه حتى تتم محاذاة الجزء المسطح. ركب القناع على شفاه الفم، في حالة الاقتضاء. قم بتركيب القناع على الجزء العلوي من القناع (الذي يتوافق مع الأنف) مع الكتابة.

ITALIANO

Applicazione Spatial Up:
Per una migliore collaborazione alla terapia scarica l'applicazione per smartphone e tablet che serve a intrattenere i bambini durante la loro terapia e ad accettare meglio il distanziatore.
Scarica gratuitamente l'app "Spatial Up" da Play Store o Apple Store e segui le istruzioni.

中文

Spatial Up应用：
为了更好地配合治疗，下载智能手机和平板电脑的应用程序，后者可以在治疗期间娱乐儿童，能够较好的接受间隔物。
从Play Store或Apple Store免费下载"Spatial Up"应用，执行说明。

हिन्दी

स्पेशीयर अत्न ऐप:
थेयेत्नी का त्नारन फढाने के लरए, स्भाटयफोन औय टैफरेट के लरए एलप्रके श्न डाउनरोड कयें, औय उत्नचाय के दौयान फच्चों का भनोयजिन कयने के लरए इसका उत्नमोग कयें औय उन्हें डडवाइस को स्वीकाय कयने भें सहामता कयें।
प्रे स्टोय मा एप्त्नर स्टोय से नन:शल्कु '' स्त्नशे ीमर अत्न" ऐप डाउनरोड कयें औय ननदेशों का त्नारन कयें।

عربي

استخدام Spatial Up:
للحصول على تعاون أفضل للعلاج من قبل الأطفال، قم بتنزيل التطبيق على الهواتف الذكية والأجهزة اللوحية التي تعمل على تسلية الأطفال أثناء علاجهم وقبولهم الغرفة الفاصلة بشكل أفضل.
قم بتنزيل تطبيق " Spatial Up " مجانًا من متجر Play أو Apple Store، واتبع التعليمات.

Materiali e smaltimento
Lo smaltimento del dispositivo e/o dei suoi componenti deve avvenire nel rispetto delle vigenti normative e della tutela ambientale. Laddove non esistano obblighi legislativi si consiglia la raccolta differenziata. Nella tabella vengono riportati i materiali dei vari componenti dell'apparecchio. Tutti i materiali utilizzati non contengono ftalati e bisfenolo-A e non è rilevata la presenza di lattice naturale.

COMPONENTE	MATERIALE
Fondo	Polipropilene antistatico+gomma
Corpo	Polipropilene antistatico
Valvola	Silicone
Boccaglio	Polipropilene
Maschera	Silicone

Condizioni utilizzo:
Temperatura: da 5°C a 40°C
Umidità relativa: da 15% a 93%
Pressione atmosferica: da 700 hPa a 1060 hPa
Condizioni di stoccaggio:
Temperatura: da -25°C a 50°C
Umidità relativa: da 30% a 95%
Pressione atmosferica: da 700 hPa a 1060 hPa

Condizioni di garanzia
La garanzia è valida 2 anni dalla data d'acquisto del dispositivo.
La garanzia ha valore se comprovata da un documento fiscale d'acquisto.
Il fabbricante si considera responsabile della sicurezza, dell'affidabilità e delle prestazioni del dispositivo se viene utilizzato conformemente alle istruzioni d'uso, alla sua destinazione d'uso e se le riparazioni vengono effettuate presso il fabbricante stesso o presso un laboratorio da lui autorizzato.
Nel caso di mancato rispetto da parte dell'utilizzatore delle Istruzioni d'uso e delle Avvertenze contenute nel presente manuale, ogni responsabilità del fabbricante e le condizioni di garanzia verranno considerate decadute.
La garanzia copre esclusivamente i difetti imputabili alla fabbricazione, mentre non copre i danni arrecati dalla normale usura, dall'eventuale uso scorretto o dalla manomissione.
Qualora il difetto sia imputabile alla fabbricazione, l'apparecchio sarà riparato o sostituito a discrezione del costruttore

材料和处置
装置和/或其元件的处置必须遵守现行标准和环境保护法。若无相关立法义务，建议进行分类收集。下表内是设备各项元件的材料。一切所用材料均不含邻苯二甲酸酯和双酚A，未检测到天然乳胶。

元件	材料
底部	抗静电聚丙烯+橡胶
外壳	抗静电聚丙烯
阀	硅胶
吸入口	聚丙烯
面罩	硅胶

使用条件：
温度：5° C - 40° C
相对湿度：15%-93%
大气压强：700- 1060 hPa

存储条件：
温度：-25° C - 50° C
相对湿度：30%-95%
大气压强：700- 1060 hPa

质保条件
质保的价值必须由购买的税务文件佐证。制造商会为装置的安全、可靠性、性能负责，前提是其使用符合使用说明、用途，维修在制造商或其授权实验室进行。
一旦用户没有遵守本手册内的使用说明和警告，制造商概不负责，质保条件失效。
本质保只包括了制造引起的缺陷，而不涵盖日常磨损、不正确使用或篡改造成的损坏。
一旦缺陷是由于制造导致，设备将由制造商负责维修或替换。

सामग्री औय ननतटान
डडवाइस औय / मा इसके टहस्सों को भौजदू ननमभों औय त्नमावयणय सयिण काननूों के अनतारनु भें है, हम यीसाइलक्रगि की सराह देते हैं। तालरका डडवाइस के र्वलबन्न टहस्सों की साभग्री को सचीफद्धू कयती है। उत्नमोग की जाने वारी सबी साभग्री थोरेट औय फीसपे नोर-ए भकतु है औय प्राकृ नतक यफड की उत्नलस्थतत का त्नता नहीं चरा है।

अशि	साभग्री
फॉटभ	एटी - स्टेटटक त्नारीप्रोतीरीन + यफड
फॉडी/शयीय	एटी - स्टेटटक त्नारीप्रोतीरीन
वाल्व	लसलरकॉन
भाउथत्नीस	त्नारीप्रोतीरीन
टेम्नरेट	लसलरकॉन

उपयोग की शतें:
तात्नभान: 5° सेलल्समस से 40° सेलल्समस तक आत्नेकषक
आरद्रयता: 15% से 93% वाममडिरीमु दफाव: 700 एचनीए से 1060 एचनीए तक
भंडारण करने की शतें:
तात्नभान: -25° सेलल्समस से 50° सेलल्समस तक आत्नेकषक
आरद्रयता: 30% से 95% तक वाममडिरीमु दफाव: 700 एचनीए से 1060 एचनीए तक

वारंटी ननयम और शतें
वायटी अवगध डडवाइस की खयीद की तायीख से 2 सार है।
वायटी भान्न है मटद मह खयीद की यसीद के सटहत है।
ननभायता सयीु, र्वश्वसनीमता औय डडवाइस के ननष्त्नादन के लरए उत्ततयदामी है मटद उत्नाद का उत्नमोग ननदेशों के अनसायु ककमा जाता है, इसका इलच्छत उत्नमोग होता है औय मटद सबी भयम्भत ननभायता मा उसके द्वाया अगधकृ त प्रमोगशारा भें की जाती है।
मटद उत्नमोगकताय इस भनैभुय भें ननटहत ऑत्नयेटटगा ननदेशों औय चेतावननमों का अनत्नारनु कयने भें असपर होता है, तो ननभायता की देमता औय वायटी शतों को अभान्न कय टदमा जाएगा। वायटी के वर ननभायण के कायण होने वारे त्नरटु को कवय कयती है, जफकक इसभें साभान्न इस्त्नेभाय कयने से, ककसी बी दुरुत्नमोगु मा छेडछाड के कायण होने वारे नत शालभर नहीं होती है। मटद त्नरटु के लरए ननभायता लजम्भेदाय है, तो डडवाइस की भयम्भत की जाएगी मा ननभायता द्वाया प्रनतस्थास्त्नत ककमा जाएगा, जैसा कक आवश्मक समझा जाता है।

चेतावनी ान ा ल्ल ा ा ा ा ा
डडवाइस औय / मा इसके टहस्सों को भौजदू ननमभों औय त्नमावयणय सयिण काननूों के अनतारनु भें है, हम यीसाइलक्रगि की सराह देते हैं। तालरका डडवाइस के र्वलबन्न टहस्सों की साभग्री को सचीफद्धू कयती है। उत्नमोग की जाने वारी सबी साभग्री थोरेट औय फीसपे नोर-ए भकतु है औय प्राकृ नतक यफड की उत्नलस्थतत का त्नता नहीं चरा है।

अशि	साभग्री
फॉटभ	एटी - स्टेटटक त्नारीप्रोतीरीन + यफड
फॉडी/शयीय	एटी - स्टेटटक त्नारीप्रोतीरीन
वाल्व	लसलरकॉन
भाउथत्नीस	त्नारीप्रोतीरीन
टेम्नरेट	लसलरकॉन

उपयोग की शतें:
तात्नभान: 5° सेलल्समस से 40° सेलल्समस तक आत्नेकषक
आरद्रयता: 15% से 93% वाममडिरीमु दफाव: 700 एचनीए से 1060 एचनीए तक
भंडारण करने की शतें:
तात्नभान: -25° सेलल्समस से 50° सेलल्समस तक आत्नेकषक
आरद्रयता: 30% से 95% तक वाममडिरीमु दफाव: 700 एचनीए से 1060 एचनीए तक

वारंटी नयम और शतें
वायटी अवगध डडवाइस की खयीद की तायीख से 2 सार है।
वायटी भान्न है मटद मह खयीद की यसीद के सटहत है।
ननभायता सयीु, र्वश्वसनीमता औय डडवाइस के ननष्त्नादन के लरए उत्ततयदामी है मटद उत्नाद का उत्नमोग ननदेशों के अनसायु ककमा जाता है, इसका इलच्छत उत्नमोग होता है औय मटद सबी भयम्भत ननभायता मा उसके द्वाया अगधकृ त प्रमोगशारा भें की जाती है।
मटद उत्नमोगकताय इस भनैभुय भें ननटहत ऑत्नयेटटगा ननदेशों औय चेतावननमों का अनत्नारनु कयने भें असपर होता है, तो ननभायता की देमता औय वायटी शतों को अभान्न कय टदमा जाएगा। वायटी के वर ननभायण के कायण होने वारे त्नरटु को कवय कयती है, जफकक इसभें साभान्न इस्त्नेभाय कयने से, ककसी बी दुरुत्नमोगु मा छेडछाड के कायण होने वारे नत शालभर नहीं होती है। मटद त्नरटु के लरए ननभायता लजम्भेदाय है, तो डडवाइस की भयम्भत की जाएगी मा ननभायता द्वाया प्रनतस्थास्त्नत ककमा जाएगा, जैसा कक आवश्मक समझा जाता है।

ااستخدام الجهاز او التخلص من المنتج
يجب أن يتم التخلص من الجهاز و/أو مكوناته، وفقًا للوائح السارية وحماية البيئة. وفي حالة عدم وجود التزامات تشريعية، يُوصى بالتجميع المنفصل للنفايات. وحضور الجهاز التالي مواد المكونات المختلفة للجهاز. لا تحتوي جميع المواد المستخدمة على الفثالات والبيسفينول-أ، ولم يتم اكتشاف وجود اللاتكس الطبيعي.

المكون	المادة
القاعدة	مطاط + بولي بروبيلين مقاوم للكهرباء الساكنة
بدن	بولي بروبيلين مقاوم للكهرباء الساكنة
صمام	سيليكون
كمامة الفم	بولي بروبيلين
القناع	سيليكون

استخدام:
الحرارة: من 5°C إلى 40°C
الرطوبة النسبية: من 15% إلى 93%
الضغط الجوي من 700 hPa" إلى 1060 hPa"
التخزين:
الحرارة: من -25°C إلى 50°C
الرطوبة النسبية: من 30% إلى 95%
الضغط الجوي من 700 hPa" إلى 1060 hPa"

الضمان
يكون الضمان ساريًا لمدة عامين من تاريخ الشراء. يجب أن يكون الضمان مدعومًا بمستند مالي للشراء.
تعتبر الشركة المُصنِّعة مسؤولة عن سلامة وموثوقية وأداء الجهاز إذا تم استخدامه وفقًا لتعليمات استخدام وفي الاستخدام المخصص فقط، وإذا تم إجراء الصيانات من قبل الشركة المُصنِّعة نفسها أو من قبل مزكز مزخص له بذلك.
وفي حالة عدم امتثال المستخدم لتعليمات استخدام والتحذيرات الواردة في هذا الدليل، فإن مسؤولية الشركة المُصنِّعة وشروط الضمان تكون لاغية.
يغطي الضمان فقط العيوب المنسوبة إلى التصنيع، في حين أن الضمان لا يغطي الأضرار الناجمة عن البلى العادي، أو الأضرار الناجمة عن أي استخدام غير صحيح أو العبث بالجهاز.
إذا كان العيب يُعزى إلى التصنيع، فسيتم إصلاح الجهاز أو استبداله حسب تقدير الشركة المصنِّعة.